产品名称：单支臂升降壁挂支架	
产品型号：3910-WG-01	
承重： 2-8 kg	

www.intellitechnology.net

产品规格书
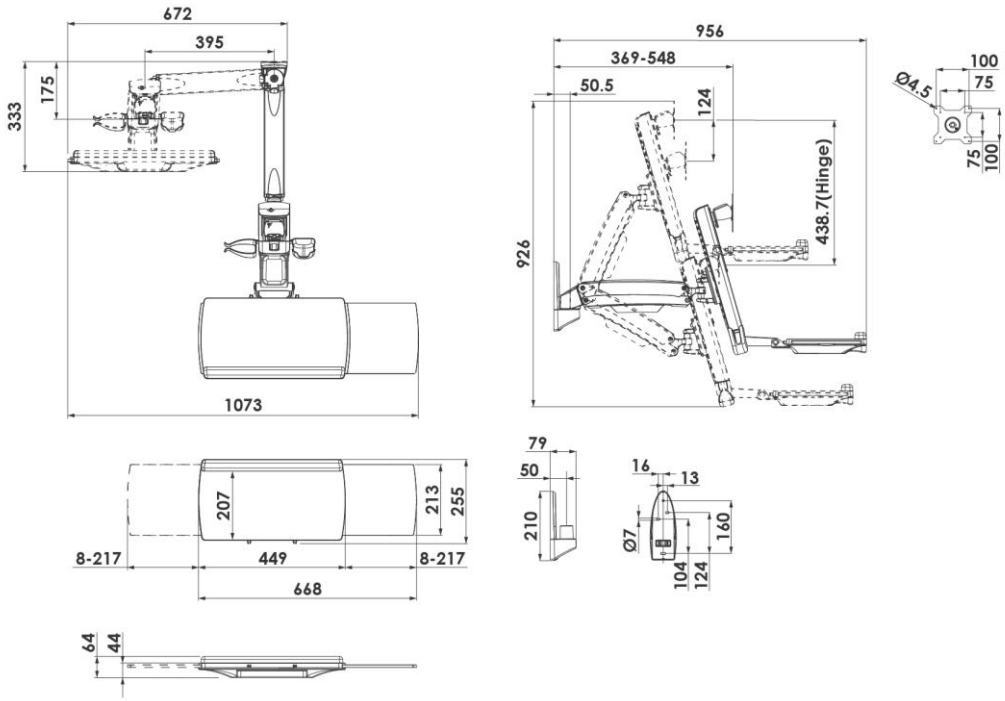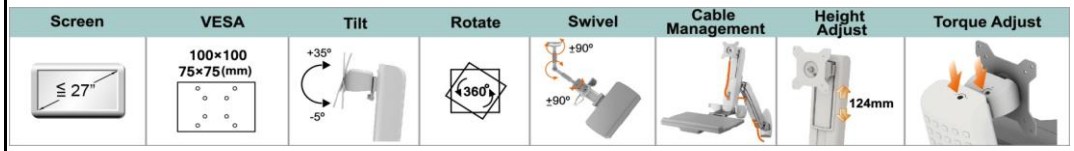
整体参数（重量&尺寸&材质）		
产品 净重	9.26 kg	
产品毛重	10.36 kg	
产品尺寸 (W*H*D)	956 x 926 x 333 mm	
包装尺寸 (W*H*D)	578 x 412 x 212 mm	
材质	铝合金/ABS/钢材	
颜色	银灰+白	
功能支持		
转轴模组（自由臂）	左右摆动	+/-90°
	倾仰角度-自由臂	- 30° ~ + 65°
	旋转	360°
	高度调整范围	436mm
	显示器载重扭力调整	Yes
显示器升降支架模组（独立）	支臂承重	2 ~ 8 kg
	LCD尺寸	≦27"
	倾仰角度	- 5° ~ + 35°
	高度调整范围	124mm
	摆动	N/A
	可安装数量	单屏
	VESA （MIS-D）	100x100 / 75x75 mm
	LCD安装螺丝	M4
	载重扭力调整	Yes
键盘托模组	键盘承重	2.5kg
	倾仰角度-键盘托（可折叠）	0° ~ 90°
	最大工作尺寸	449 x 207 mm
底座数量	1	
支臂数量	1	
理线功能	Yes